CRE-XVR-401 | XVR Kamera Sistemi

1 Port Kamera | 2 MP Full HD Güvenlik Kamerası — 1/2.8" CMOS Sensör, Gece Görüşü ve Gelişmiş Ağ Protokol Desteği

Createch CRE-XVR-401 XVR Kamera Sistemi; 1/2.8" CMOS görüntü sensörü ve 2 MP çözünürlüğüyle Full HD (1920×1080) görüntü kalitesi sunan gelişmiş bir güvenlik kamerası çözümüdür. 0.002 lux'e kadar inen düşük ışık hassasiyeti ile gece görüşü desteği sağlayan sistem, 128 MB ROM ve 512 MB RAM kapasitesiyle yüksek performanslı veri işleme imkânı sunar. IPv4/IPv6 başta olmak üzere kapsamlı ağ protokol desteği ile entegre güvenlik altyapılarına kolayca dahil edilebilir, endüstriyel kullanım için 7/24 kararlı ve kesintisiz çalışma performansı sağlar.

Temel Özellikler

2 MP Full HD Görüntü Sensörü

1/2.8" CMOS sensör teknolojisiyle 1920×1080 piksel çözünürlükte kristal netliğinde görüntü elde edilir. Yüksek dinamik aralık ile aydınlık ve karanlık alanlarda dengeli görüntü kalitesi sağlanır.

Üstün Düşük Işık Performansı

0.002 lux (Renkli) ve 0.0002 lux (Siyah/Beyaz) minimum aydınlatma hassasiyetiyle karanlık ortamlarda bile yüksek kaliteli görüntü alınır. Illuminatör aktifken 0 lux koşullarda çalışır.

Kapsamlı Ağ Protokol Desteği

IPv4, IPv6, HTTP, TCP, UDP, RTSP, RTMP, SMTP, FTP, SFTP, DHCP, DDNS, QoS, UPnP ve daha fazlasını kapsayan geniş protokol yelpazesiyle her ölçekteki ağ altyapısına entegre edilir.

Güçlü Gömülü Mimari

128 MB ROM ve 512 MB RAM ile optimize edilmiş gömülü yazılım mimarisi, 7/24 kararlı ve endüstriyel kullanıma uygun kesintisiz işlem performansı sunar.

Çözünürlük Modları

1080p Full HD

1920 × 1080 piksel çözünürlükte maksimum görüntü kalitesi. Kritik güvenlik alanları için en yüksek detay seviyesi.

720p HD

1280 × 720 piksel ile dengeli görüntü kalitesi ve bant genişliği kullanımı. Çok kameralı sistemler için uygundur.

VGA

640 × 480 piksel çözünürlük modu ile eski altyapılarla geriye dönük uyumluluk ve düşük yük ile sürekli izleme imkânı.

1.3M Çözünürlük

1280 × 960 piksel ile kare formatlı yüksek çözünürlüklü görüntü. Geniş alan takibi için idealdir.

D1 ve CIF

D1 (704×576/704×480) ve CIF (352×288/352×240) modlarıyla düşük bant genişliği gerektiren ortamlar için optimize görüntü iletimi.

Teknik Özellikler

Görüntü Sensörü

Ürün Kodu	CRE-XVR-401
Kamera Tipi	2 MP IP Kamera
Sensör	1/2.8" CMOS
Maks. Çözünürlük	1920 (H) × 1080 (V)
ROM	128 MB
RAM	512 MB

Minimum Aydınlatma

Renkli @ F1.4 (30 IRE)	0.002 lux
Siyah/Beyaz @ F1.4 (30 IRE)	0.0002 lux
Renkli @ F2.0 (30 IRE)	0.005 lux
Siyah/Beyaz @ F2.0 (30 IRE)	0.0005 lux
Illuminatör Açıkken	0 lux

Optik

Maks. Diyafram (2.1 mm)	F2.0
Maks. Diyafram (2.8 mm)	F1.4
Maks. Diyafram (3.6 mm)	F1.4
Maks. Diyafram (6 mm)	F1.4

Çözünürlük Modları

1080p	1920 × 1080
1.3M	1280 × 960
720p	1280 × 720
D1 (PAL/NTSC)	704 × 576 / 704 × 480
CIF (PAL/NTSC)	352 × 288 / 352 × 240
VGA	640 × 480

Ağ Protokolleri

IP Protokolü	IPv4, IPv6
Web Protokolleri	HTTP, RTSP, RTMP, RTCP, RTP
Taşıma Protokolleri	TCP, UDP, ARP, ICMP, IGMP
Uygulama Protokolleri	SMTP, FTP, SFTP, NFS, SNMP
Ağ Yönetimi	DHCP, DNS, DDNS, QoS, UPnP, NTP
Gelişmiş	Multicast, PPPoE

Ürün Görünümleri

Ön Görünüş

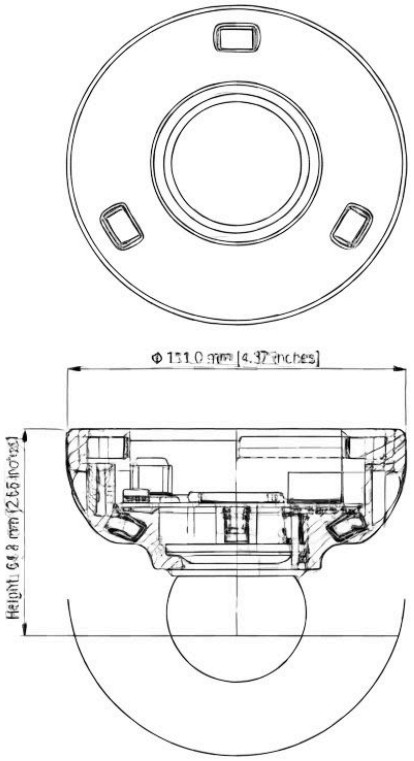

Teknik Ölçüler

Trimetrik Görünüş

Arka Görünüş

Daha fazla bilgi ve teknik destek için **www.createch.com.tr** adresini ziyaret edin veya satış ekibimizle iletişime geçin.